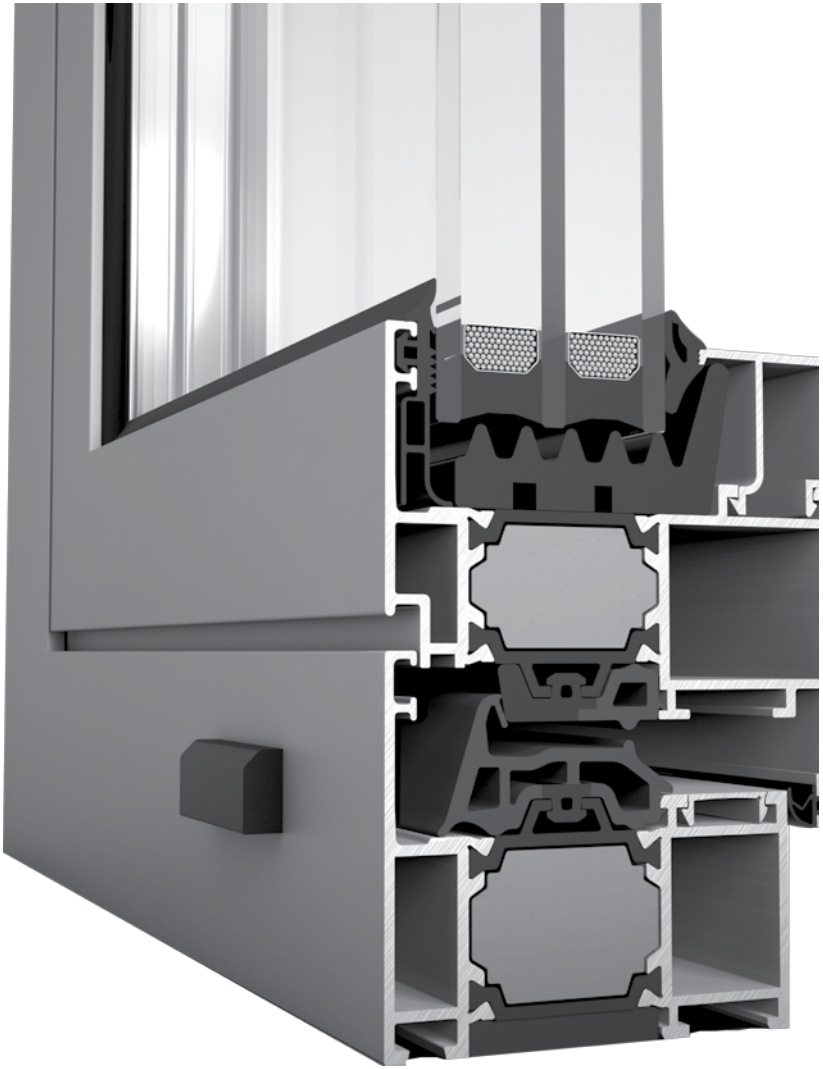

E68

ОТВАРЯЕМА СИСТЕМА С ПРЕКЪСНАТ ТЕРМИЧЕН МОСТ

ETEM

E68 Е РЕШЕНИЕ ОТ ВИСОК КЛАС ЗА ВРАТИ И ПРОЗОРЦИ ЗА СРЕДНИ И ГОЛЕМИ ОТВАРЯЕМОСТИ

HIGH+

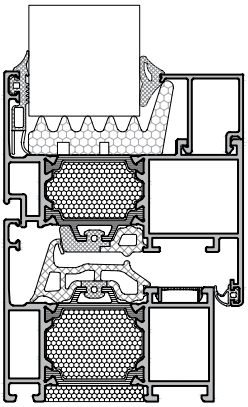

HIGH

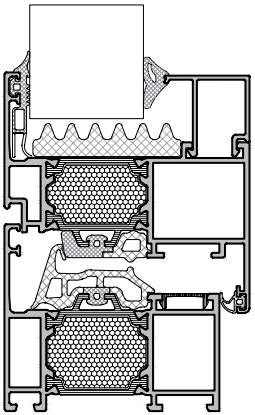

STANDARD+

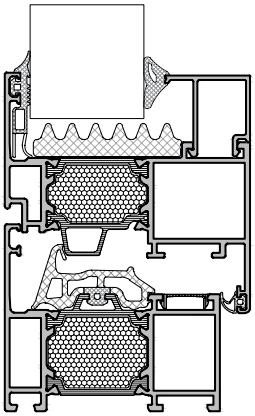

STANDARD

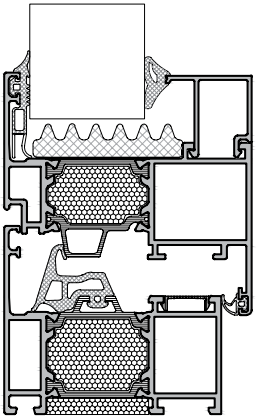

ХАРАКТЕРИСТИКИ

- Uf = от 1,9 до 1,6 W/m^{2}K
- Два вида крила
- Допълнителни изолатори в камерите на прекъсване на термо-моста
- 3 вида централни уплътнителя
- 32 mm полиамиди

E68

ОТВАРЯЕМА СИСТЕМА С
ПРЕКЪСНАТ ТЕРМИЧЕН МОСТ

ТИПОЛОГИЯ

STANDARD – Uf=1,9 W/m²K
STANDARD+ – Uf=1,8 W/m²K
HIGH – Uf=1,7 W/m²K
HIGH+ – Uf=1,6 W/m²K

ЕФЕКТИВНОСТ

РАЗНООБРАЗИЕ ОТ КОМБИНАЦИИ
МЕЖДУ ПРОФИЛИ И УПЛЪТНИТЕЛИ

САМО СГЛОБКИ ЗА ЪГЛОНАБИВНА
МАШИНА

48 mm МАКСИМАЛНА ДЕБЕЛИНА
НА СТЪКЛОПАКЕТ

ДЕТАЙЛИ

Отлична топлоизолация

Елегантен изчистен дизайн – 68 mm широчина
на системата

32 mm полиамиди

Допълнителен изолатор в камерата на прекъсване
на термо-моста

Разнообразие от централни уплътнители

Допълнителен изолатор под стъклопакета

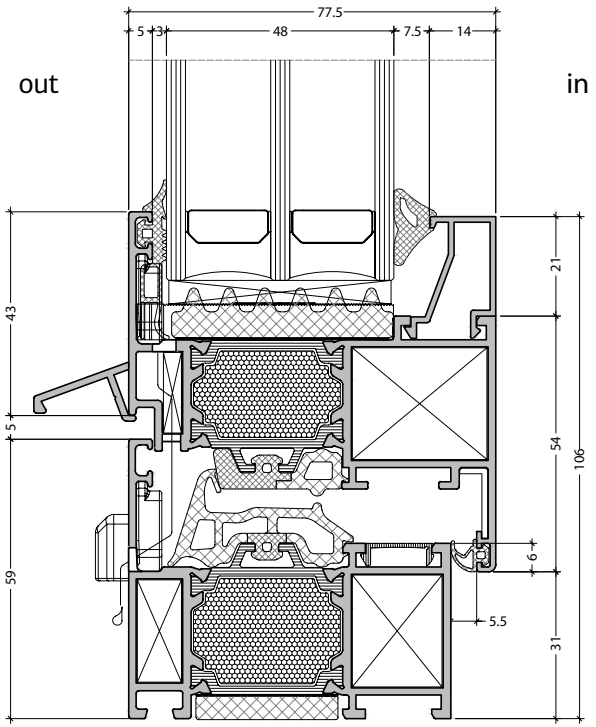

etem.com